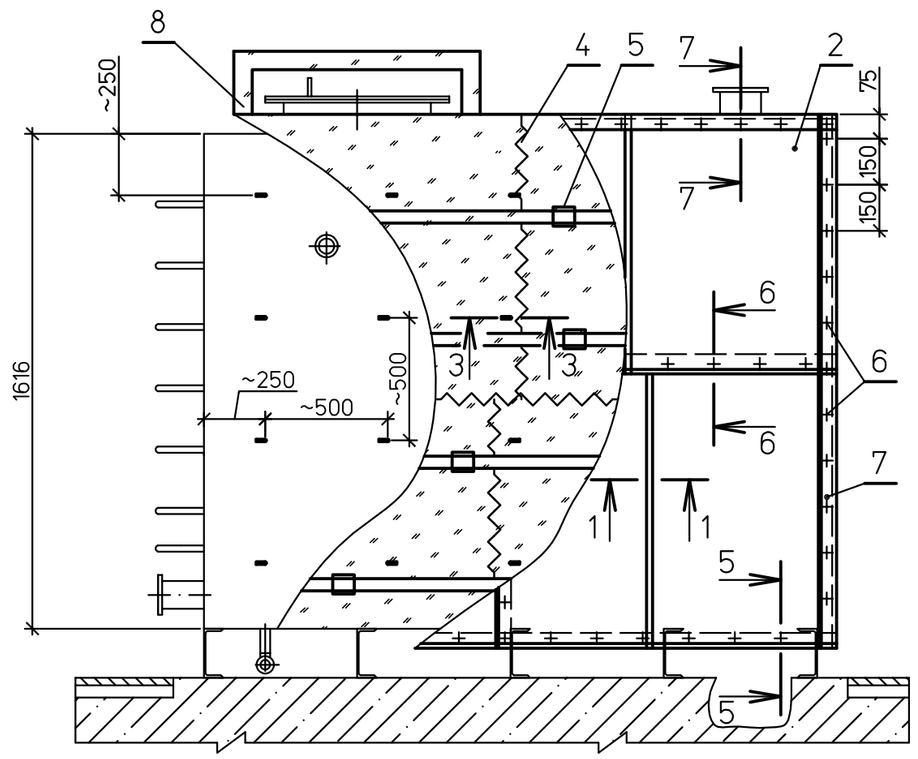

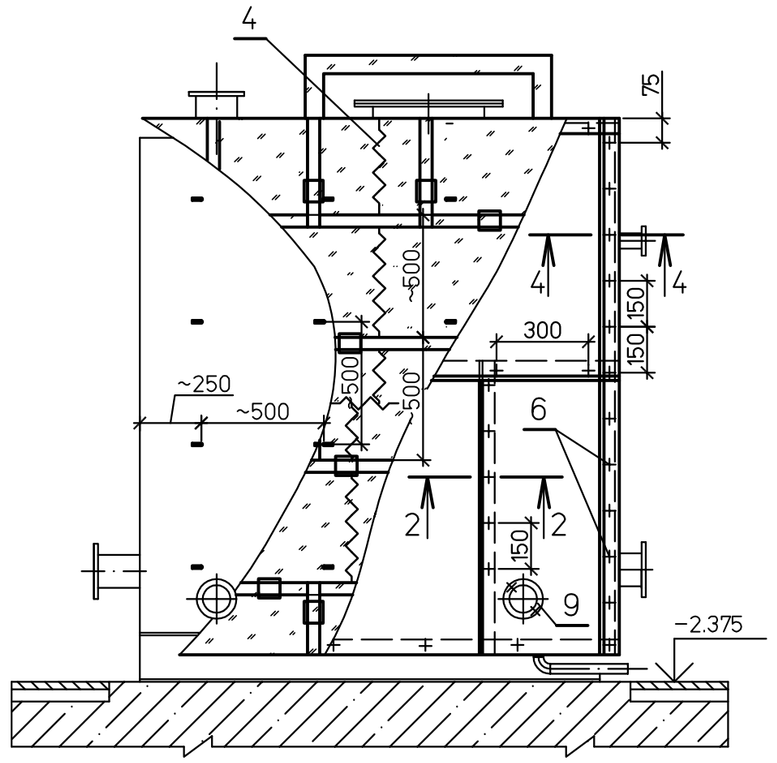

Спецификация деталей

Поз	Обозначение	Наименование	Кол.	Материал	Масса, кг ед.	Масса, кг общ.	Приме-чание
1	ТУ 5761-001-26238-00	Маты теплоизоляционные прошивные энергетические					
		марки МТПЭ 21-100 в обкладке из металлической сетки	2,039		100,0	203,9	
2	ГОСТ 19904-90	Покрытие из листа Б-ПН-О-1,0 м²	27,55	ОЦ СтЗпс ОН-МТ-1 ГОСТ 14918-80	7,85	216,27	
3	л.6	Штырь Ш1	112	СтЗпс ГОСТ 380-2005	0,025	2,80	см. п.2
4	ГОСТ 3282-74	Сшивка из проволки ⌀0,8 мм м	493	СтЗпс ГОСТ 380-94	0,004	1,972	
5	1350.12.38А-30UHJ-1718-ТН л.47	Бандаж с пряжкой м	134,21	Сборный	0,11	14,763	см. п.4
6	ГОСТ 10621-80	Винт самонарезающий с полу-круглой головкой 4х12.04.019	275	20 ГОСТ 1050-88	0,0012	0,33	
7	ГОСТ 19904-90	Накладка из листа Б-ПН-О-1,0 м²	2,09	ОЦ СтЗпс ОН-МТ-1 ГОСТ 14918-80	7,85	16,407	
8	л.л. 7...11	Изоляция люка	1	Сборный	26,40	26,40	
9	л.12	Накладка		Сборный	0,64		
	ГОСТ 9467-75	Наплавленный металл		Э42А		0,06	

Итого:1046.227кг

1 Данный чертеж рассматривать совместно с техномонтажной ведомостью проекта л.12.
2 Приварка штырей поз.3 выполнить катетом 3мм.
3 Изоляцию днища бака выполнить до установки его на место.
4 Бандажи поз.5 можно заменить проволокой 2,0 ГОСТ 3282-74.

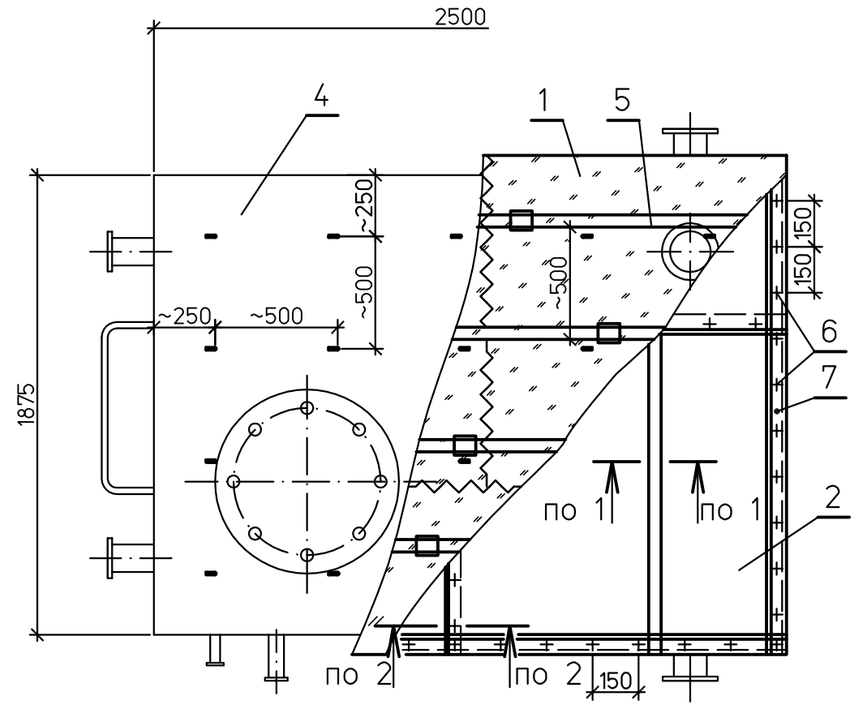

1–1

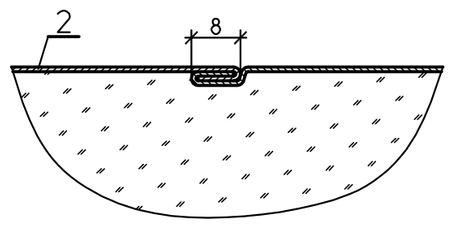

2–2

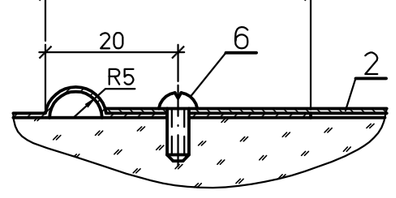

3–3

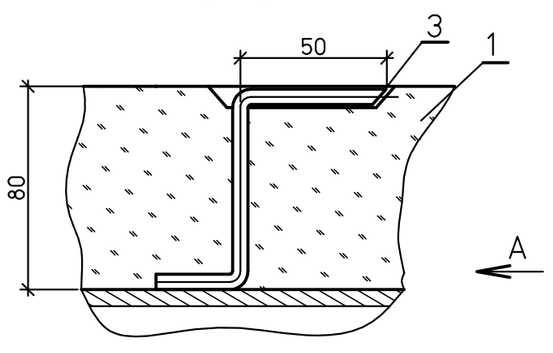

A

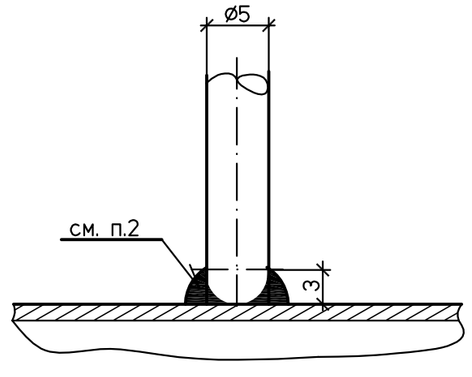

4–4

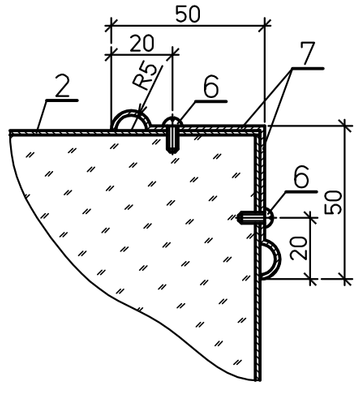

5–5

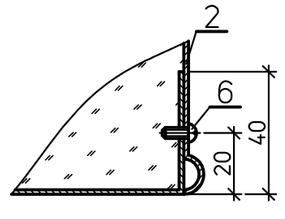

6–6

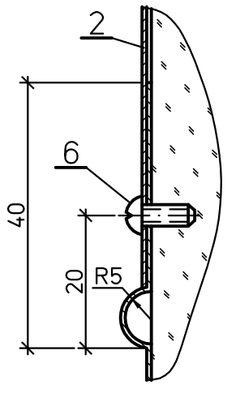

7–7

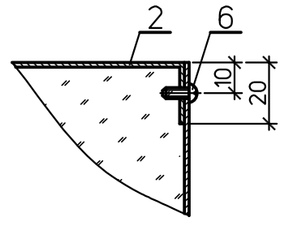

Изм.	Кол.уч.	Лист	№док.	Подп.	Дата	1350.12.38А-30UHJ-1902-ТН		
						Объекты III очереди строительства ЗАО СГК (ТЭЦ)		
						Трубопроводы машзала БВД в осях 16-28 в рядах А-В и внутристанционные трубопроводы.	Стадия: Р	Лист: 4 / Листов:
Проверил		Волков				Трубопроводы дренажей и обвязки БНТ. Тепловая изоляция бака низких точек V=4,8 м³.	ОТКРЫТОЕ АКЦИОНЕРНОЕ ОБЩЕСТВО ИНСТИТУТ ТЕПЛОЭЛЕКТРОПРОЕКТ НИЖНИЙ НОВГОРОД	
Разработал		Проворов						

Инв. № подл. | Подпись и дата | Взам. инв. №

Формат А3